Bu çizim TÜRASAŞ'ın yazılı izni olmadan herhangi bir amaç için ÇOĞALTILAMAZ veya KULLANILAMAZ.

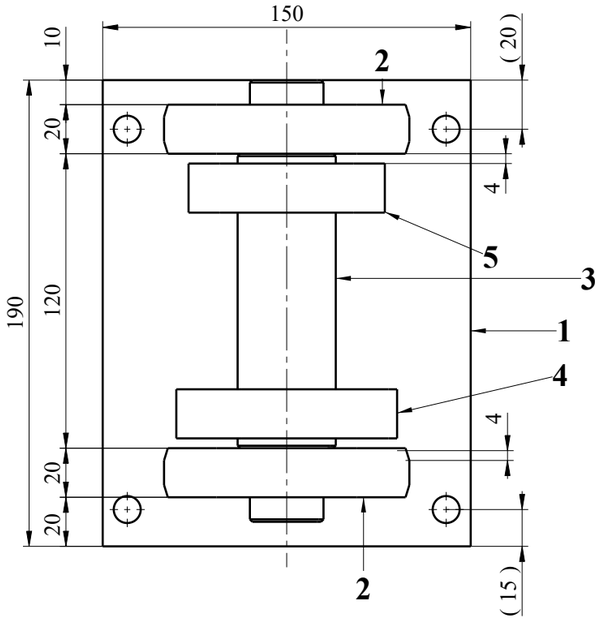

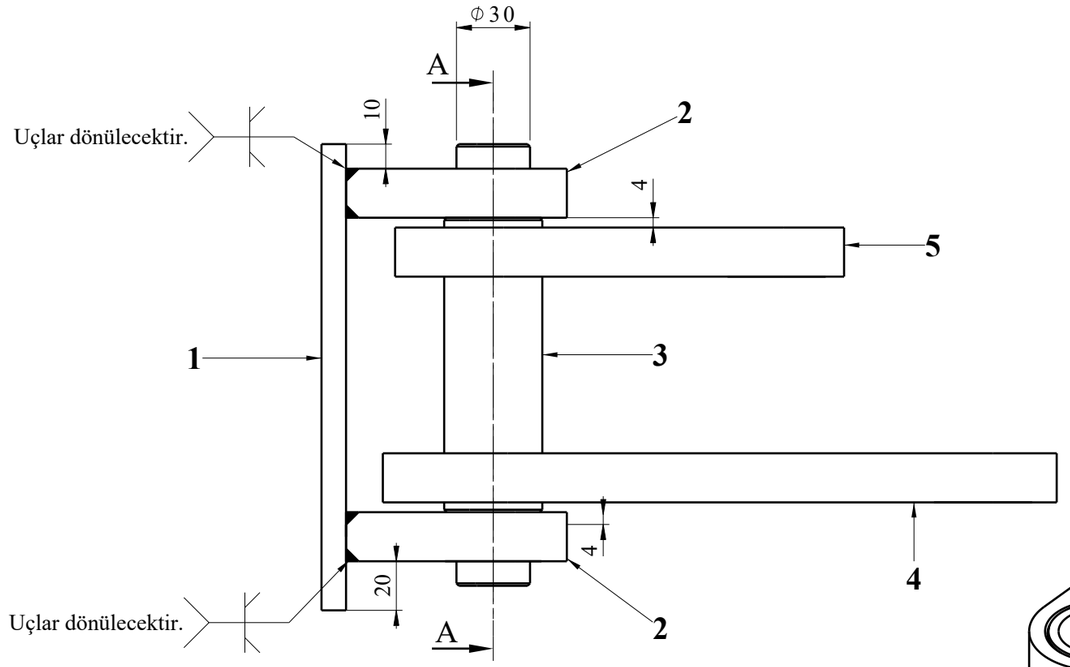

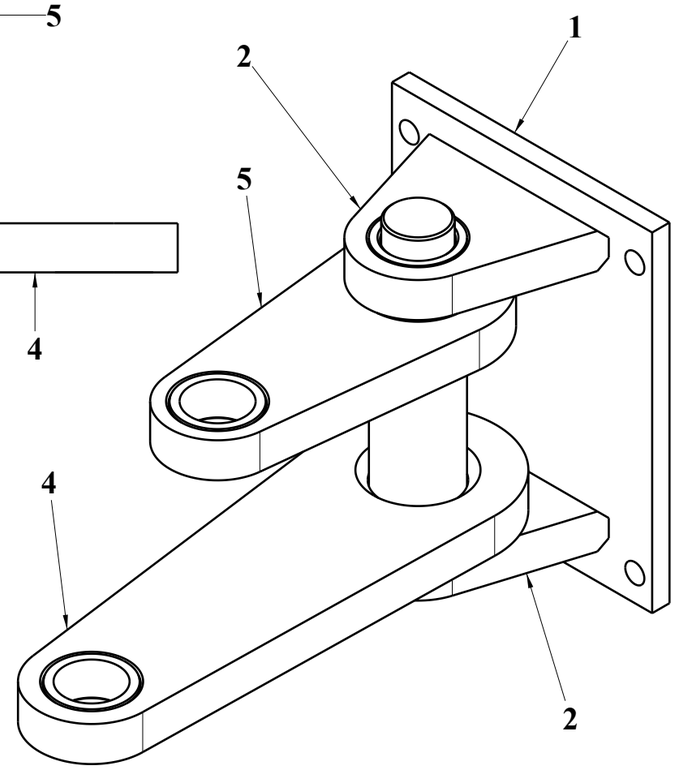

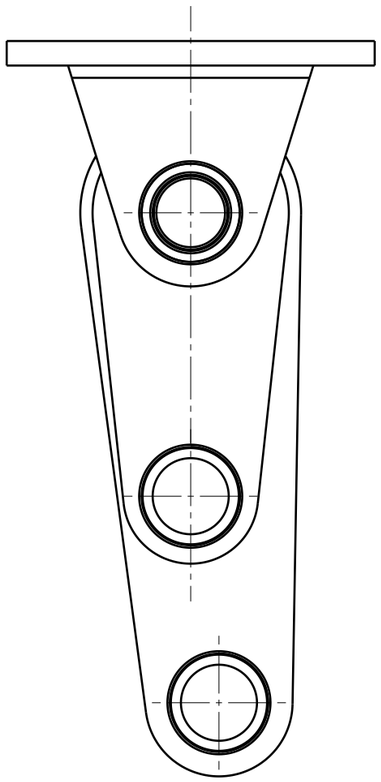

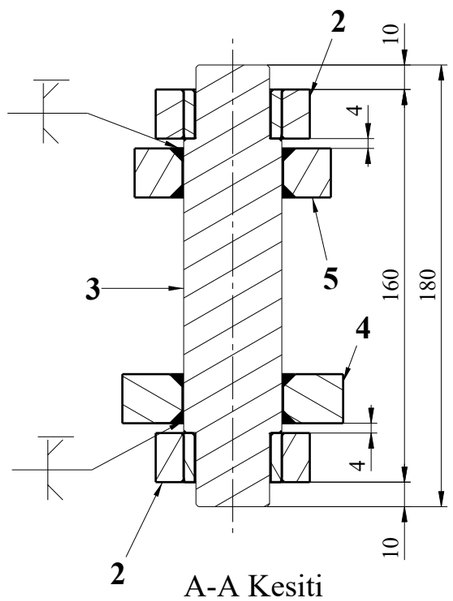

A-A Kesiti

!!! ÖNEMLİ NOT: 4 ve 5 nolu pozlar el freni ve manivelanın pozisyonu ayarlandıktan sonra kaynatılacaktır. Daha sonra 2 nolu pozlar kaynatılacaktır.

Adet	Parça Adı	Montaj No	Norm/Resim No	Malzeme	Birim Ağırlık	Yarı Mamülün Ölçüleri/Ürün Özellikleri
1	Kol Montajı	5	SG0809320500		1,552kg	
1	Kol Montajı	4	SG0809320400		2,728kg	
1	Mil	3	SG0809320300		1,505kg	
2	Kulak-Komple	2	SG0809320200		0,85kg	
1	Tabla	1	SG0809320100		2,207kg	

Bu çizim kritik kalite parametresi içerir mi? Hayır

Kritik kalite parametresi şu şekilde gösterilmiştir. CTQ

Grup No:

Toplam Ağırlık (Kg): 9,647

Tip: SGMMNSS

Tadilat			
B	Parça konumları güncellendi.	23.12.2024	M.ERKARACA

Toleransı verilmeyen ölçüler için ilgili standartlar:
EN 13920 BBF (Kaynaklı yapılar)
EN 22768-1m (Uzunluk ve açı ölçüleri)
EN 22768-2 K (Şekil ve Konumlar)

Resim	M.ERKARACA	11.10.2021
Kontrol	A.SÖNMEZ	11.10.2021
Ky Müh.	A.URAL	11.10.2021
Kaynak Parametresi	15085-2 CL 1	CP C2 CT 3
Ölçek	2:5	Kağıt Ebadı A3

Onay: H.SAĞIR

Tarih: 11.10.2021

Mekanizma Komple

TÜRASAŞ
Türkiye Raylı Sistem Araçları Sanayii A.Ş.
Eskişehir Bölge Müdürlüğü

den proje

Bu yerine geçti.

Komple Resim/Poz No

SG0809000000/32

SG0809320000

Sayfa 1/1